AKA AR KONISKU GRODU

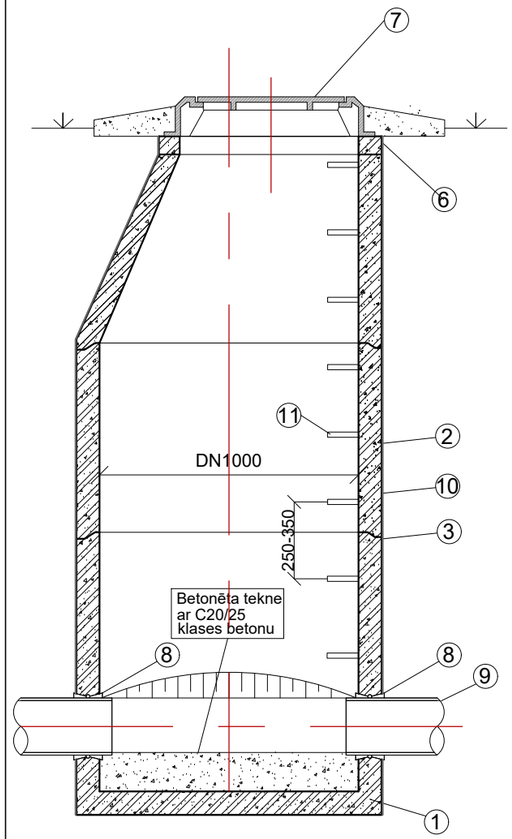

AKA AR PĀRSEGUMA PLĀTNI

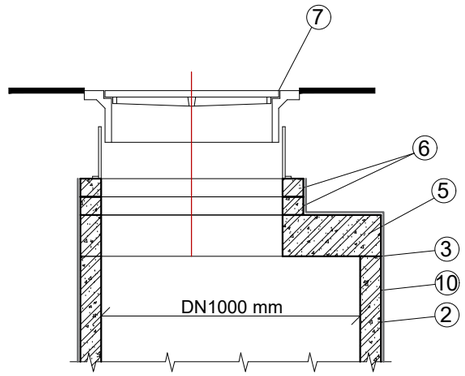

PIESLĒGUMS AKAI

GRIEZUMS

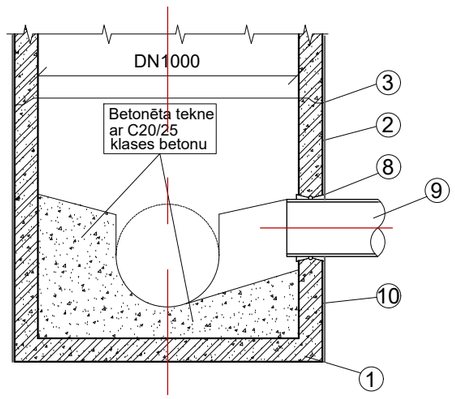

PLĀNS

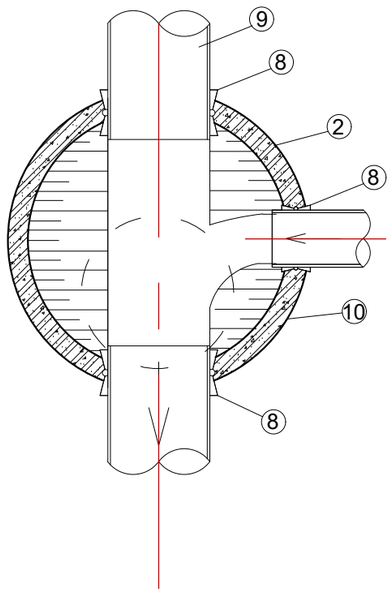

APZĪMĒJUMI

1	Glāzes tipa akas pamatne
2	Grodi (betona marka C35/45, W10, F200)
3	Gumijas blīvējums
4	Uzmavu trejgabals PP 90°
5	Pārseguma plātne
6	Regulējamie gredzeni (ja nepieciešams)
7	Lūka, projektējamā slodze
	-braucamā daļa > 400 kN (40 t)
	-citur >250 kN (25 t)
8	Aizsargčaula cauruļvada iebūvei sienā
9	Kanalizācijas PP SN8 caurule
10	Hidroizolācija (apsmērētā)
11	Kompozītmateriāla kāpšļi

PP Sadzīves kanalizācijas skataka DN600 mm.

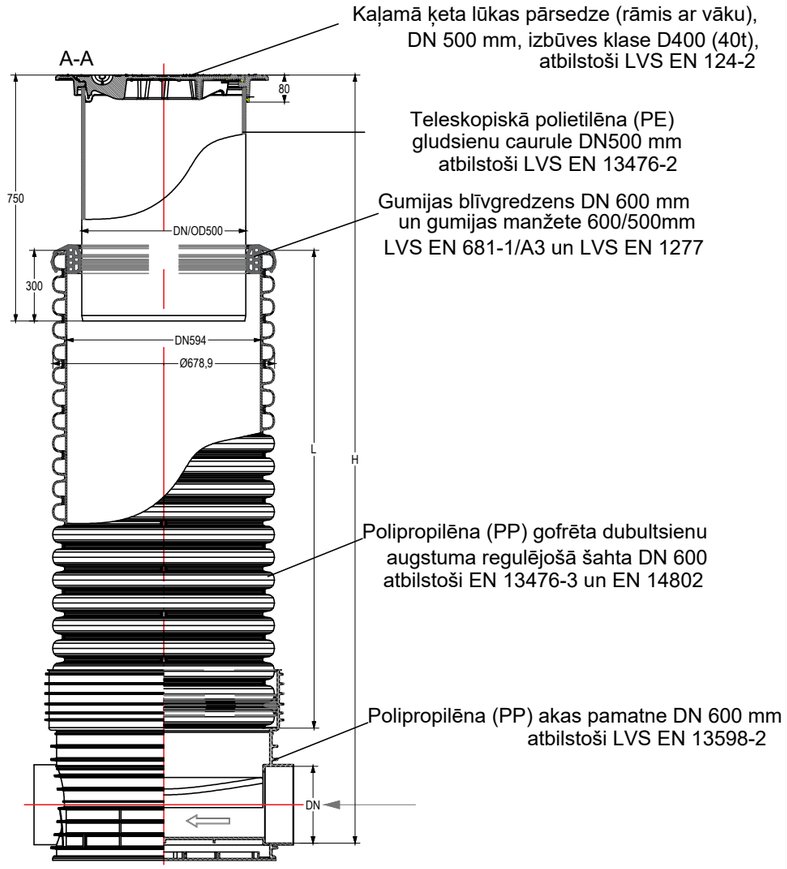

BŪVPROJEKTA IZSTRĀDĀTĀJS:				PASŪTĪTĀJS:		
EL **Ekolat Sia** *Būvkomersanta reģ.Nr.2640-R 1.Preču 30a, Daugavpils, LV-5401 tālr.65424646, ekolat@inbox.lv*				valmieras ūdens SIA "Valmieras ūdens" REĢ. NR. 44103033608, RŪPNIECĪBAS IELA 50, VALMIERA LV-4201		
AMATS	UZVĀRDS	PARAKSTS	DATUMS	PROJEKTS: Ūdensvada un kanalizācijas pārbūve daudzdzīvokļu māju Viesturlaukums 5 un 7 Valmiermuižā zemes gabalos, Valmieras novadā	PASŪTĪJUMA NUMURS:	2-1/2023/67
BŪVPR.D.VAD.	T.Loginova		03.2024.		STADIJA:	
IZSTRĀDĀJA	N.Ziļe		03.2024.		MARKA:	UKT
					LAPAS NR.:	8
				RASĒJUMS: Kanalizācijas skatakas.	KOPĒJO LAPU SKAITS:	10
					MĒROGS:	-
FAILS:					ARHĪVA REĢ. NUMURS:	.....